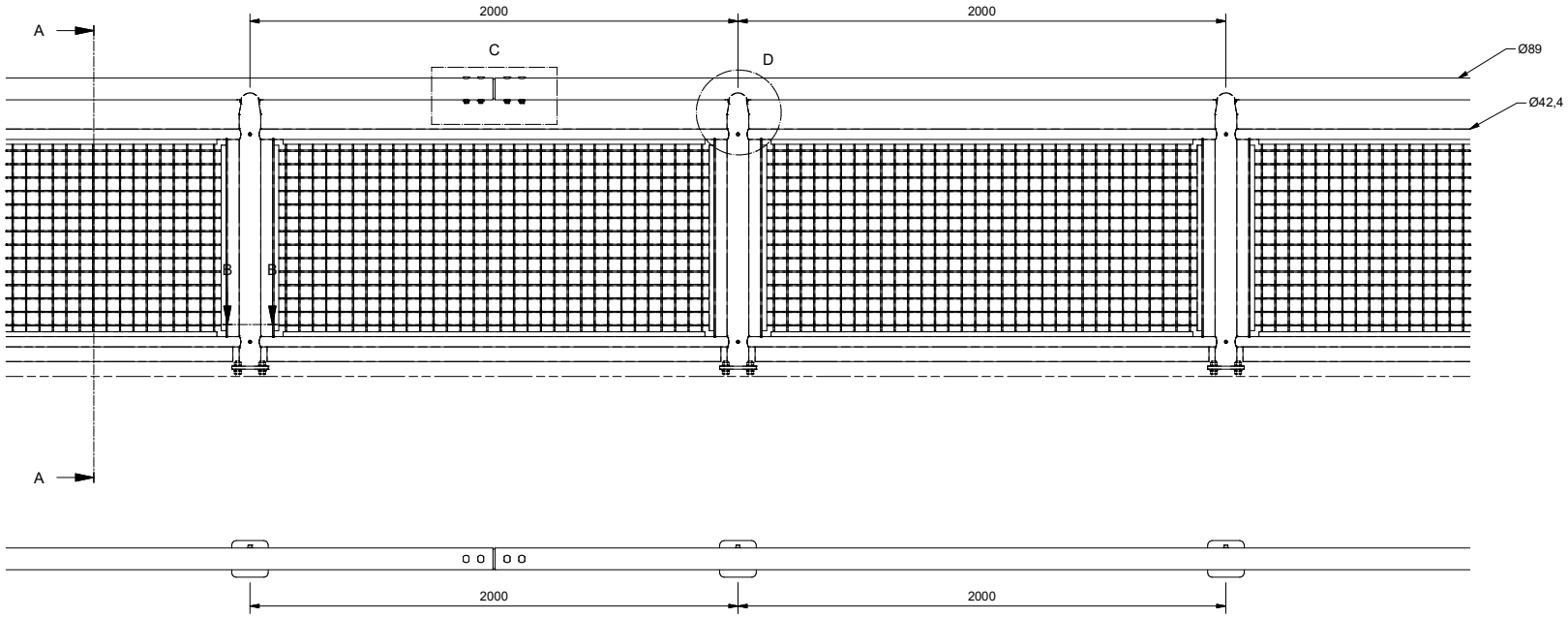

A-A (1 : 8)

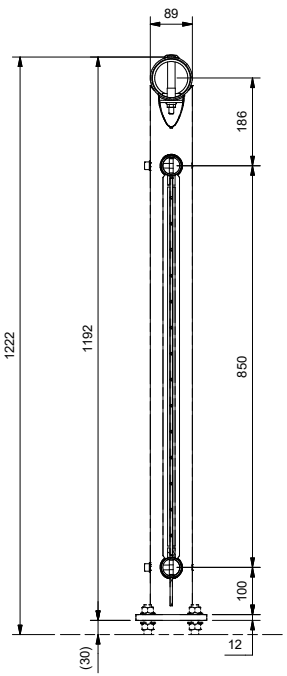

C (1:5)

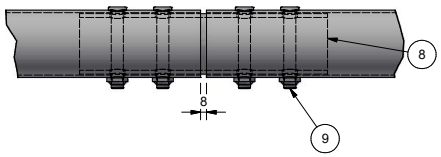

D (1:5)

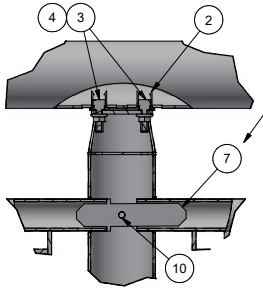

Pos 10 strammes slik at pos 7 låser panel fast i stolpe

B-B (1 : 3)

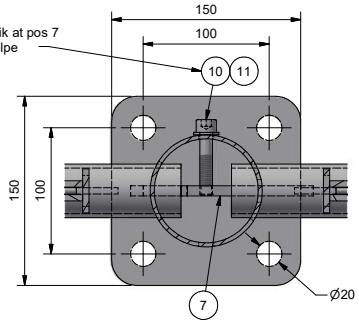

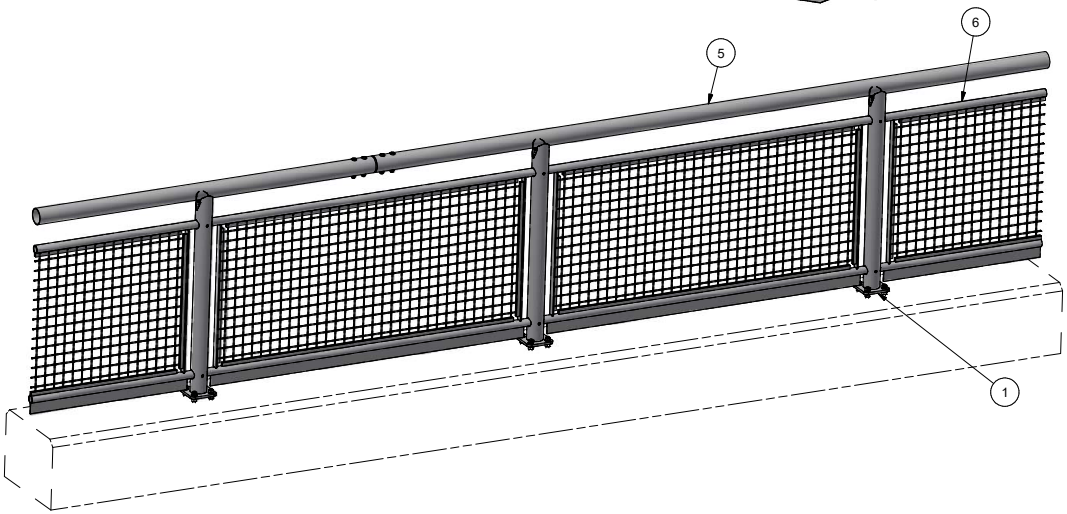

Pos	Ant./ pr. m	Art.nr	Navn	Tegn. nr
11	1	4600502	RUND SKIVE M10 A4 DIN125	
10	1	4610050	SYLINDERSKRUE M10X50 A4 ISO 4762	
9	0,6666	4116104	FLATHODEBOLT M16X104 M/MUTT. 8.8 VZN	
8	0,1666	5111519	SKJØTEHYLSE Ø80X328, ØRSTA VEGREKKV.	T-0126
7	1	5111602	SKJØTELASK BR4-LIGHT	T-0454
6	0,5	Tabelltegning	SL-Light, Gtr-panel 1200 Rett. cc 0,5m-2,2m og Valset	T10408
5	1,666	82038690	SL-Light Handlist Ø89x6m cc2m	T10407
4	1	4110035	FLENSMUTTER M10, FL.Ø25 4.6 VZN	
3	1	4110034	T-BOLT U/MUT.M10X35, 4.6U tZn	T-0112
2	0,5	9271	LÅSEBRIKKE FOR T-BOLT, STOLPETOPP	T-0264
1	0,5	82037489	BR4-Light, 1200 Stolpe 0-2gr fotpl. cc100	T10393

Dato 15.12.2022	Konstr./Tegnet khk	Målestokk A2 - 1 : 15	ViKØrsta
Beregning	Godkjent	Ark nr. 1 /1	
5134367 SafeLine Light - 1200 m/gitterpanel		T10428	Revisjon -
Henvising: C:\Vault Workspace\OakAdmin\Inventor\Template\Standard	Erstatning for	Erstattet av	Denne tegning er vår eiendom og må ikke, uten vårt samtykke, brukes, kopieres eller mot våre interesser gjøres tilgjengelig for andre.