Sym-bol	Rute	Forandring/forandr. melding nr.	Dato/Sign.
A	-	Art. nr. oppdatering	01/11-24/JHS

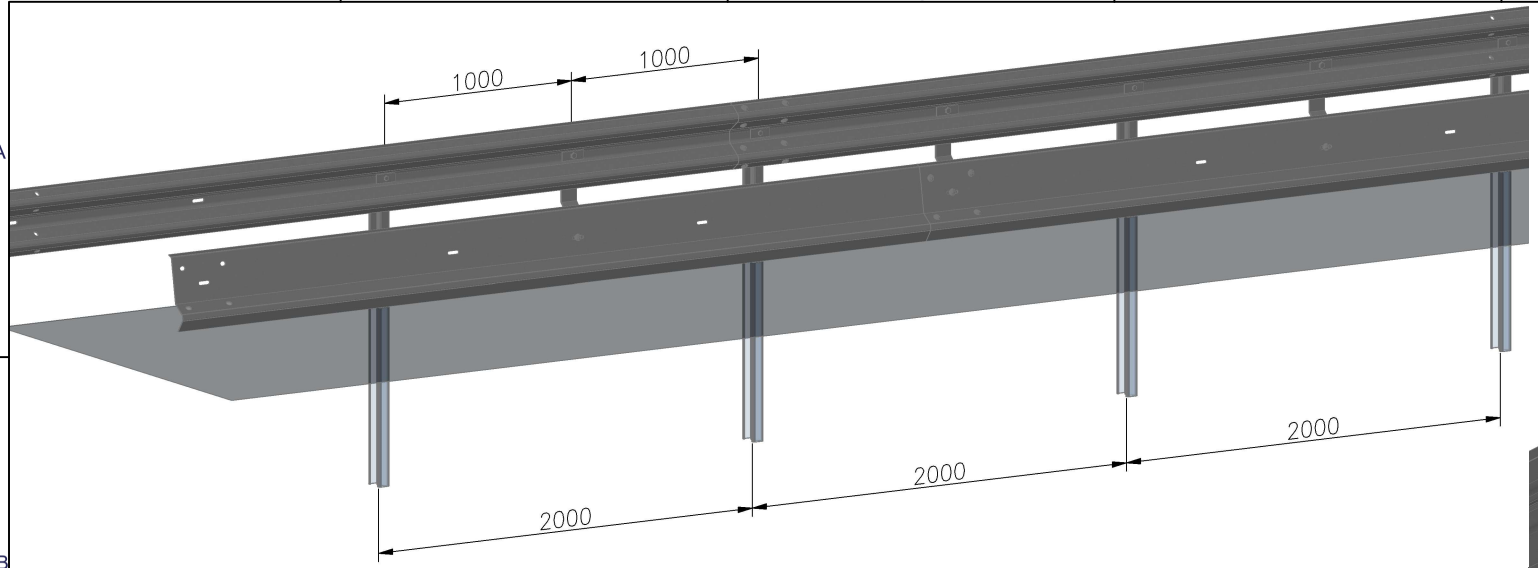

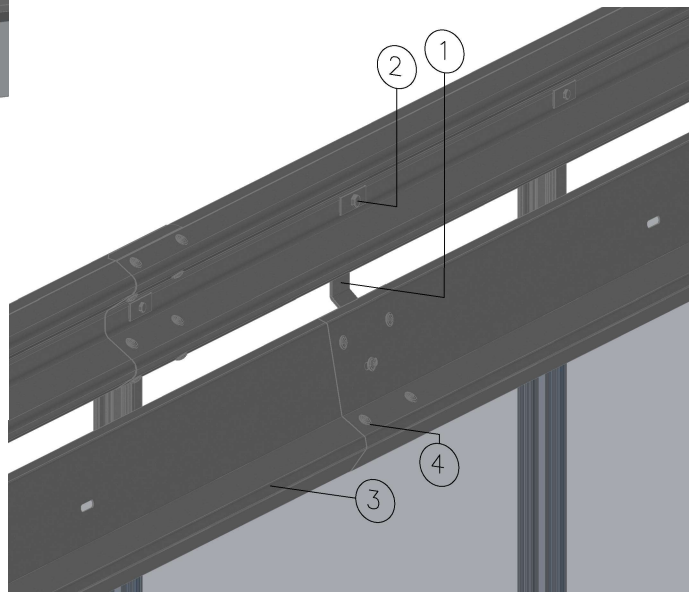

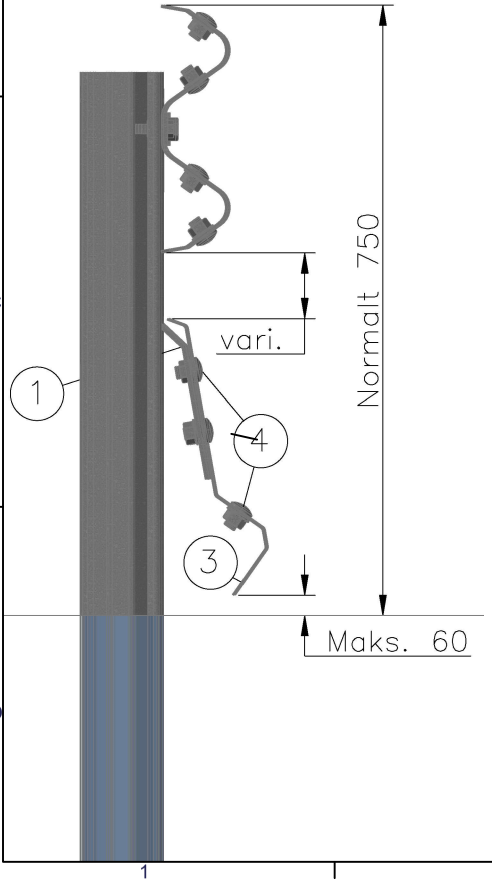

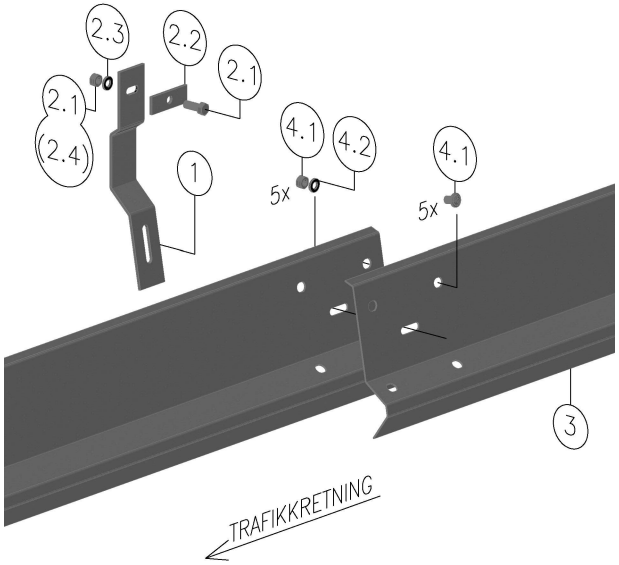

MC-underskinne av type MotoShield kan monteres på følgende system/rekkverk:

System	Stolpeavstand	Styrkeklasse	Deformasjonsbredde
MegaRail ep 2.0	2 m	L1/H1/N2	0,9 m
Vik W3 cc2	2 m	N2	0,8 m
Vik cc2	2 m	N2	0,9 m

Tiltrekningsmoment	Mmin.	Mmaks.
M16	70 Nm	140 Nm

Pos	Ant./m	Art. nr.	Beskrivelse	Tegn .nr.
4.2	1,5	10026216 (F4-131)	Skive M16 Ø18x38	-
4.1	1,5	10026213 (024.48)	Skøyteskrue M16x30, 5.8, inkl. mutter	-
4	-	-	Skøyteskrue	-
3	0,25	10026205 (M8-103)	MC-underskinne, MotoShield 350mm , L=4320mm	M8-103 [024.30/18]
2.4	0,5	-	Mutter M16 |8| vfz (inkl. i art. nr. 10026218)	-
2.3	0,5	10026246 (040.30)	Skive M16 Ø18x30 vfz	-
2.2	0,5	10026219 (F5-132)	Skive M16 4-KT 85x35x4 vfz	-
2.1	0,5	10026218 (040.04)	Skrue M16x45 8.8, inkl. mutter vfz	-
2	-	-	Festesats M16x45	-
1	0,5	10026212 (E2-401)	Opphengsbrakett for MotoShield	E2-401[GR-03719]

Dato	Konstr./Tegnet	Målestokk
01.07.24	JHS/GK	A3
Beregning	Godkjent	

MC-underskinne
type
MotoShield

VIKØrsta

010724-010

Revisjon A

Henvising:

Erstattning for

Erstattet av

Denne tegning er vår eiendom og må ikke, uten vårt samtykke, brukes, kopieres eller mot våre interesser gjøres tilgjengelig for andre.

c:\users\user-uwaobmhaudohhiz\onedrive - saferoad as\1. ny maskin 10.08.23\1. tegning\010724-010.dwg