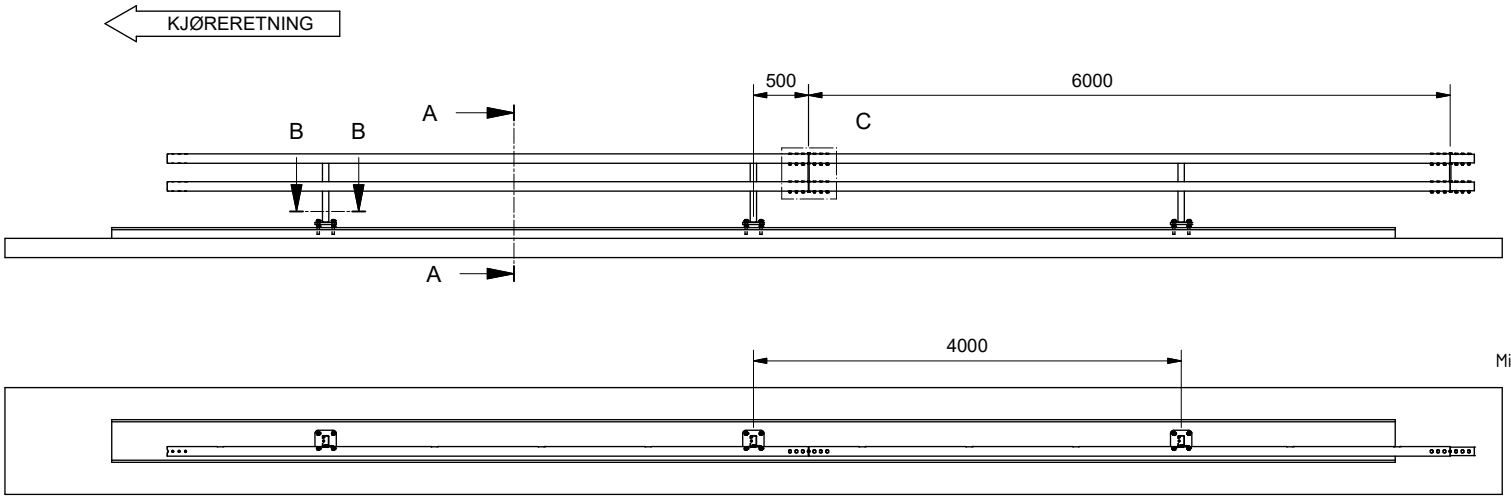

A-A (1:20)

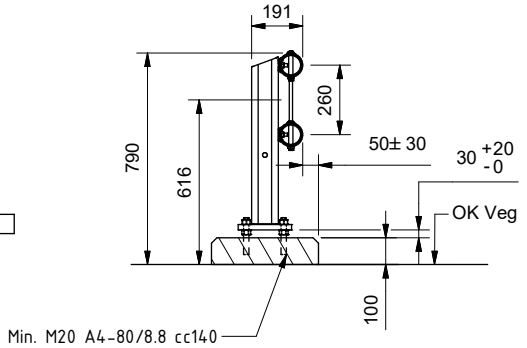

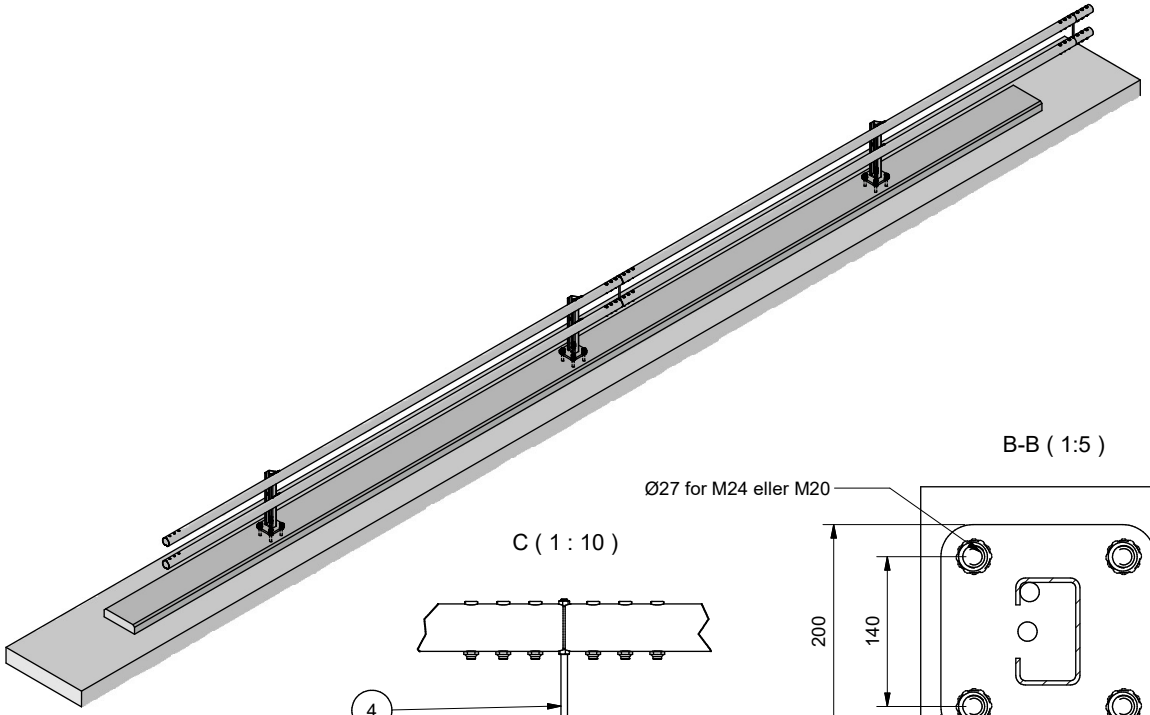

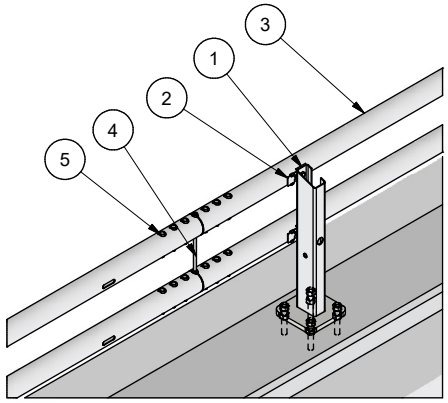

B-B (1:5)

C (1 : 10)

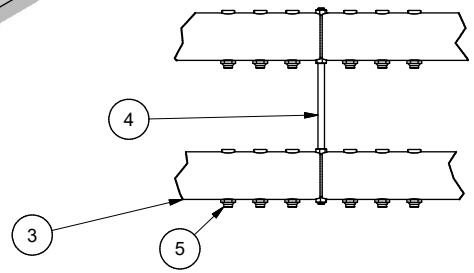

Der løse stolper kan medføre skaderisiko, anbefales det å benytte stolper med fangline. Stolpe med fangline har art.nr. 10034675

Pos	Ant.	Art.nr	Navn	Vekt	Tegn. nr
5	2 pr m	10004415	Flathodebolt M16X104 m/mutt. 8.8 VZN	0,03 kg	4116104
4	1/6 pr m	10028503	SL-R H1 Skjøtehylse KIT cc260	6,98 kg	T10537
3	1/3 pr m	10027872	SL-R H1: Rør. 88.9x2,9 CC1m L=6m	36,66 kg	T10535
2	1/2 pr m	10007053	SL-R Feste KIT/stolpe	0,25 kg	60597
1	1/4 pr m	10020299	SL-R H1 Stolpe H=646, fotpl. Ø27 cc140	10,28 kg	T11360

Rev.	Dato	Godkj.	Beskrivelse
-			

Dato: 31.08.2023 | Konstr./Tegnet: DSB | Målestokk: A3 - 1:50

Beregning | Godkjent

Ark nr. 1 /1

VIKØrsta

10032577

SafeLine-R H1 W3 CC4 w/baseplate on 100mm Plinth

Profil Veg SafeLine R H1 (L521)

5136326

Revisjon -

Henvising: C:\Vault Workspace\DakAdmin\Inventor\Template\Standard

Erstatning for

Erstattet av

Denne tegning er vår eiendom og må ikke, uten vårt samtykke, brukes, kopieres eller mot våre interesser gjøres tilgjengelig for andre.