

A-A (1:20)

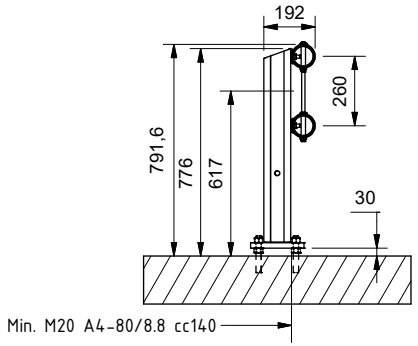

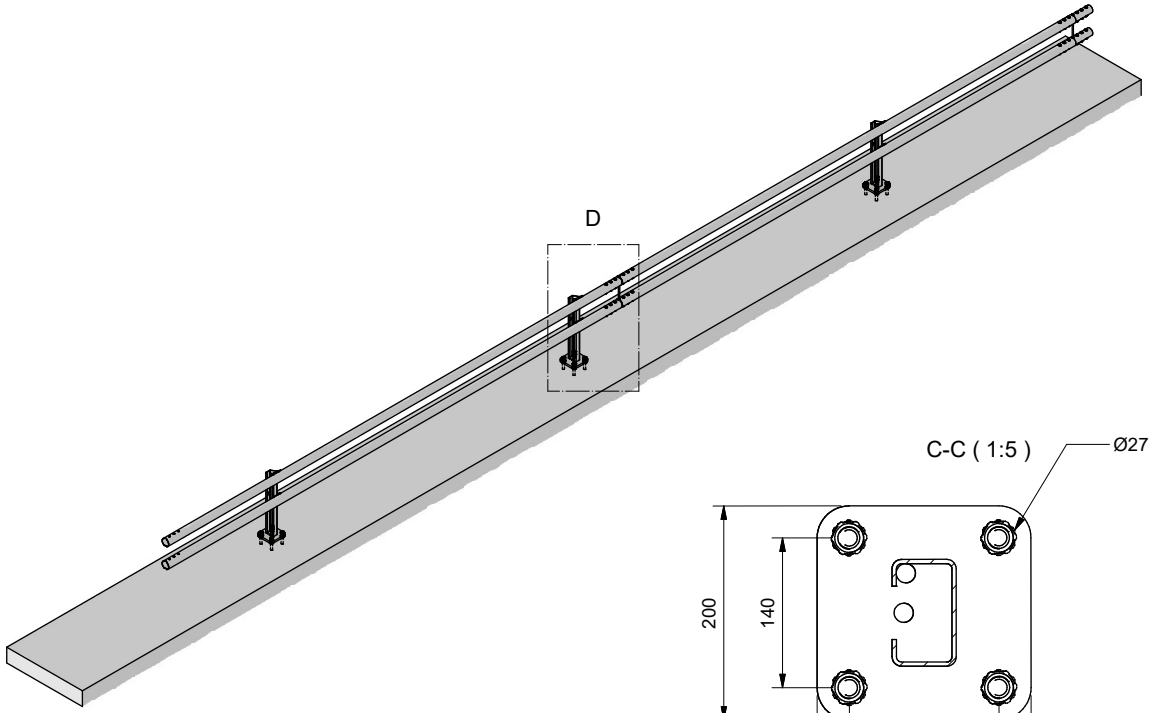

D (1 : 15)

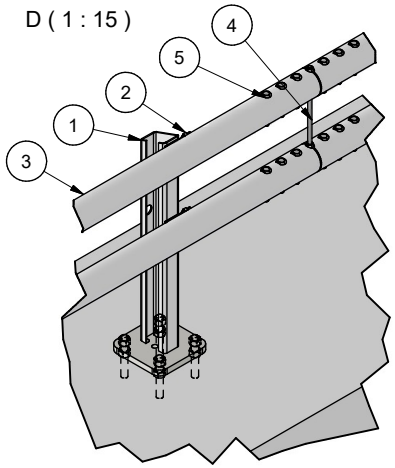

C-C (1:5)

Der løse stolper kan medføre skaderisiko,
anbefales det å benytte stolper med fangline.
Stolpe med fangline har art.nr.

Pos	Ant.	Art.nr	Navn	Vekt	Tegn. nr
5	2 pr m	10004415	FLATHODEBOLT M16X104 M/MUTT. 8.8 VZN	0,03 kg	4116104
4	1/6 pr m	10028503	SL-R H1 Skjøtehylse KIT cc260	6,98 kg	T10537
3	1/3 pr m	10027872	SL-R H1: Rør. 88.9x2,9 CC1m L=6m	36,66 kg	T10535
2	1/2 pr m	10007053	SL-R Feste KIT/stolpe	0,25 kg	60597
1	1/4 pr m	10032552	SL-R H1 Stolpe H=746, fotpl. Ø27 cc140	11,04 kg	T11359

Rev.	Dato	Godkj.	Beskrivelse
-	28.09.2026	Dag	Utgitt

Dato: 23.08.2023 | Konstr./Tegnet: MLP | Målestokk: A3 - 1:50
Beregning | Godkjent
Ark nr. 1 /1

VIKØrsta

SafeLine-R H1 W3 CC4 with baseplate
Profil Veg SafeLine R H1 (L521)

5136321 | Revisjon -

Henvising: C:\Vault Workspace\DakAdmin\Inventor\Template\Standard
Erstatning for
Erstattet av

Denne tegning er vår eiendom og må ikke, uten vårt samtykke, brukes, kopieres eller mot våre interesser gjøres tilgjengelig for andre.