Symbol	Rute	Forandring/forandr. melding nr.	Dato/Sign.
A		Stykkliste	22.08.2018 GK
B		Mål i tverrsnitt	25.06.2020 GK
C		Generell oppdatering	15.03.2022 GV

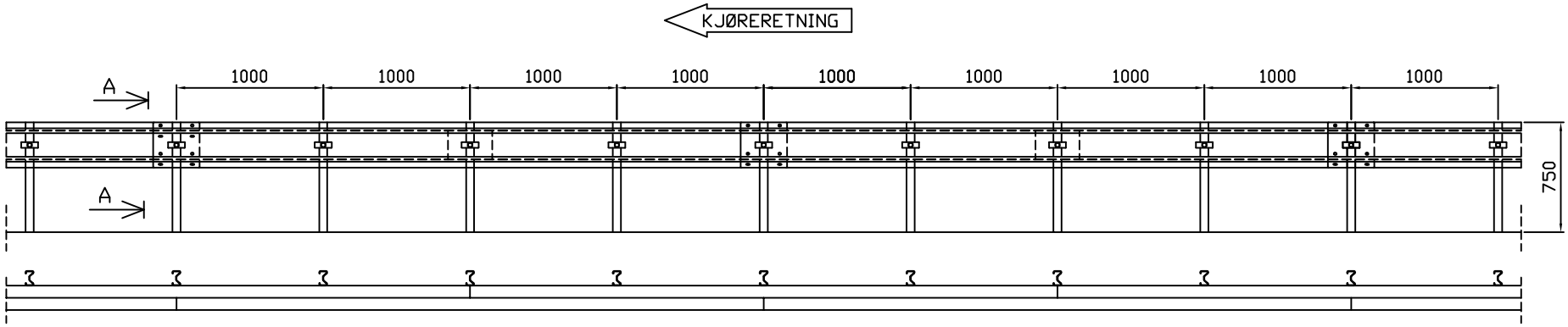

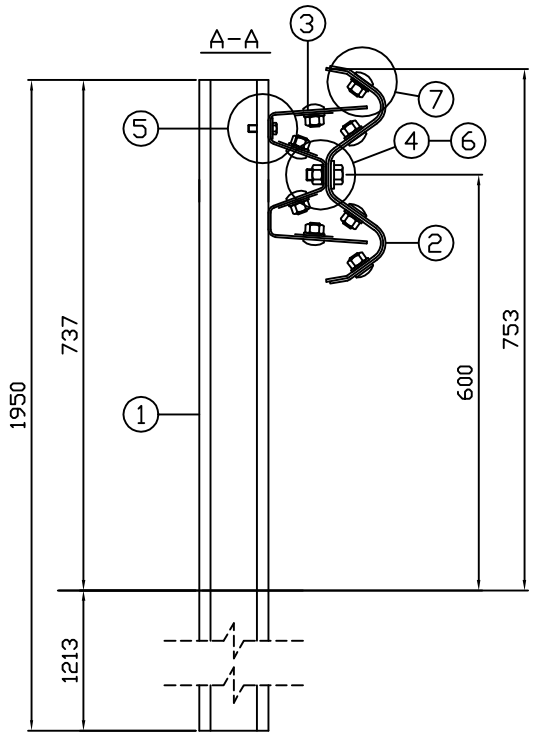

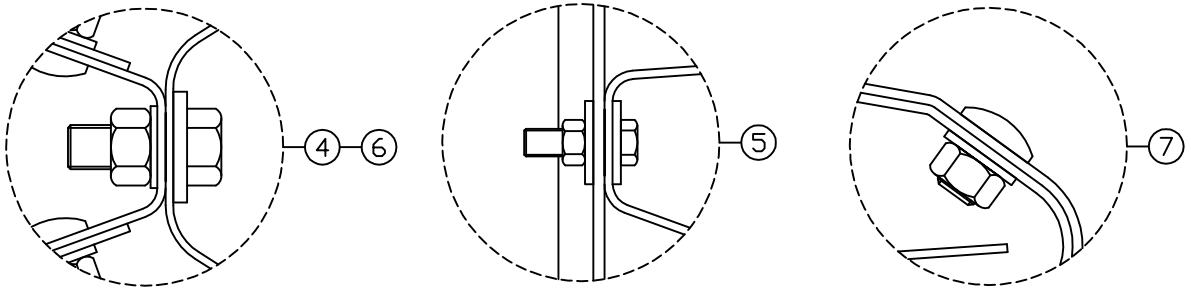

Pos	Art. nr.	Beskrivelse	Behov/meter
7.2	692316000	Flensmutter M16 VFZ 8.8 ISOFIT	(1 stk.)
7.1	60641	Sk. skrue M16x25 4.6 VFZ	(1 stk.)
7	60639	Sk. skrue M16x25 m/flensmutter	4 stk.
6	60981	Skive M16 4-kt 18/115x40x5 VFZ	1 stk.
5.3	934310000	Mutter DIN 934 8 M10 VFZ	(1 stk.)
5.2	60984	Skive M10 11/30x30x3 VFZ	(2 stk.)
5.1	601310040	Skrue DIN 601 4.6 M10x40 VFZ ISOFIT	(1 stk.)
5	60615	Festesats bakskinne/sigma kpl.	1 stk.
4.3	60643	Mutter DIN 934 8 M16 VFZ	(1 stk.)
4.2	60642	Skive M16 DIN 125 17/30/3 vfz	(1 stk.)
4.1	933316040	Skrue DIN 933 8.8 M16x40 VFZ	(1 stk.)
4	60806	Festeskrue M16x40-8.8 kpl.	1 stk.
3	62542	Bakskinne L=4m cc1m	1/4 stk.
2	60000	Skinne 310 L=4m cc1m	1/4 stk.
1	60200	Sigmastolpe L=1.95m Ø18	1 stk.

Dato 15 mar.. 2022	Konstr./Tegnet GK	Målestokk A3	VIKØrsta
Beregning	Godkjent		

5134631
Vik Veg-H2 CC1, Skinne/Bakskinne
W veg Vik Veg-H2 cc1 (T504)

5134631 — Revisjon C

Henvising: c:\vault workspace\designs\03 trafikk\ein ny vår\vegrekkverk\a-profil system\5134631.dwg

Erstattning for | Erstattet av

Denne tegning er vår eiendom og må ikke, uten vårt samtykke, brukes, kopieres eller mot våre interesser gjøres tilgjengelig for andre.